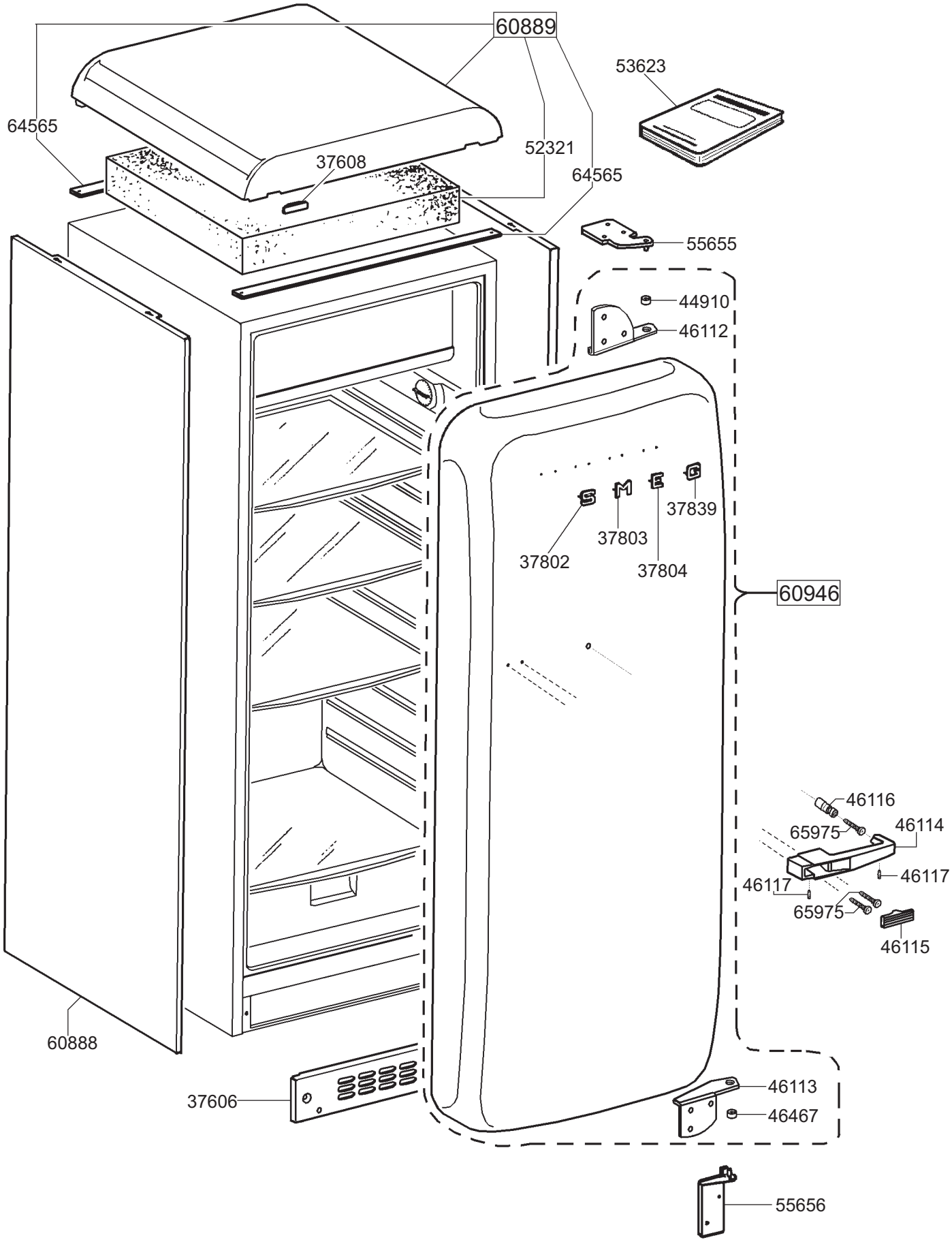
60889
53623
64565
52321
37608
64565
55655
44910
46112
S M E G
37839
37803
37802
37804
60946
46116
65975
46114
46117
46117
65975
46115
60888
37606
46113
46467
55656

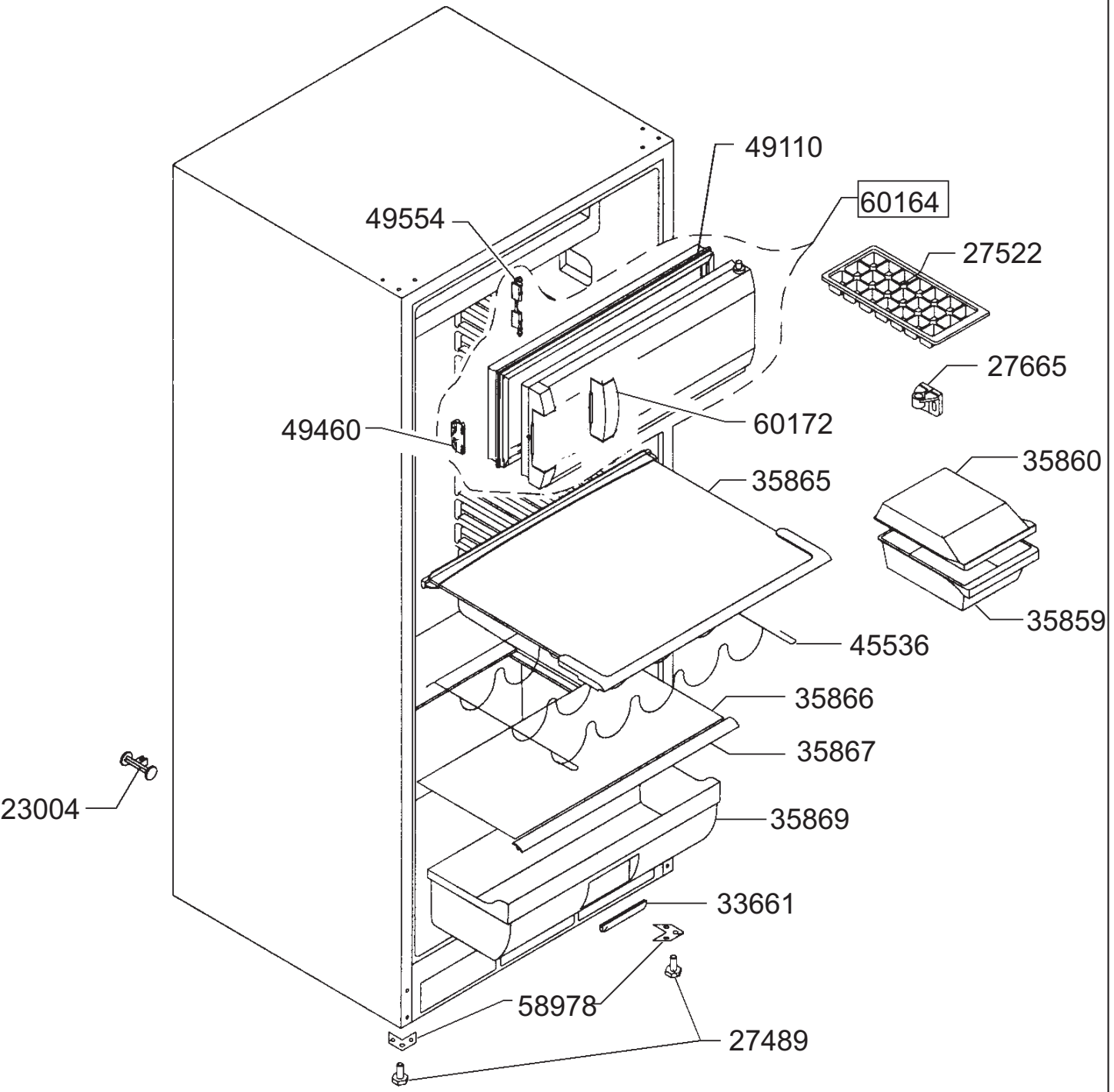
49110
60164
49554
27522
27665
60172
49460
35860
35865
35859
45536
35866
35867
23004
35869
33661
58978
27489

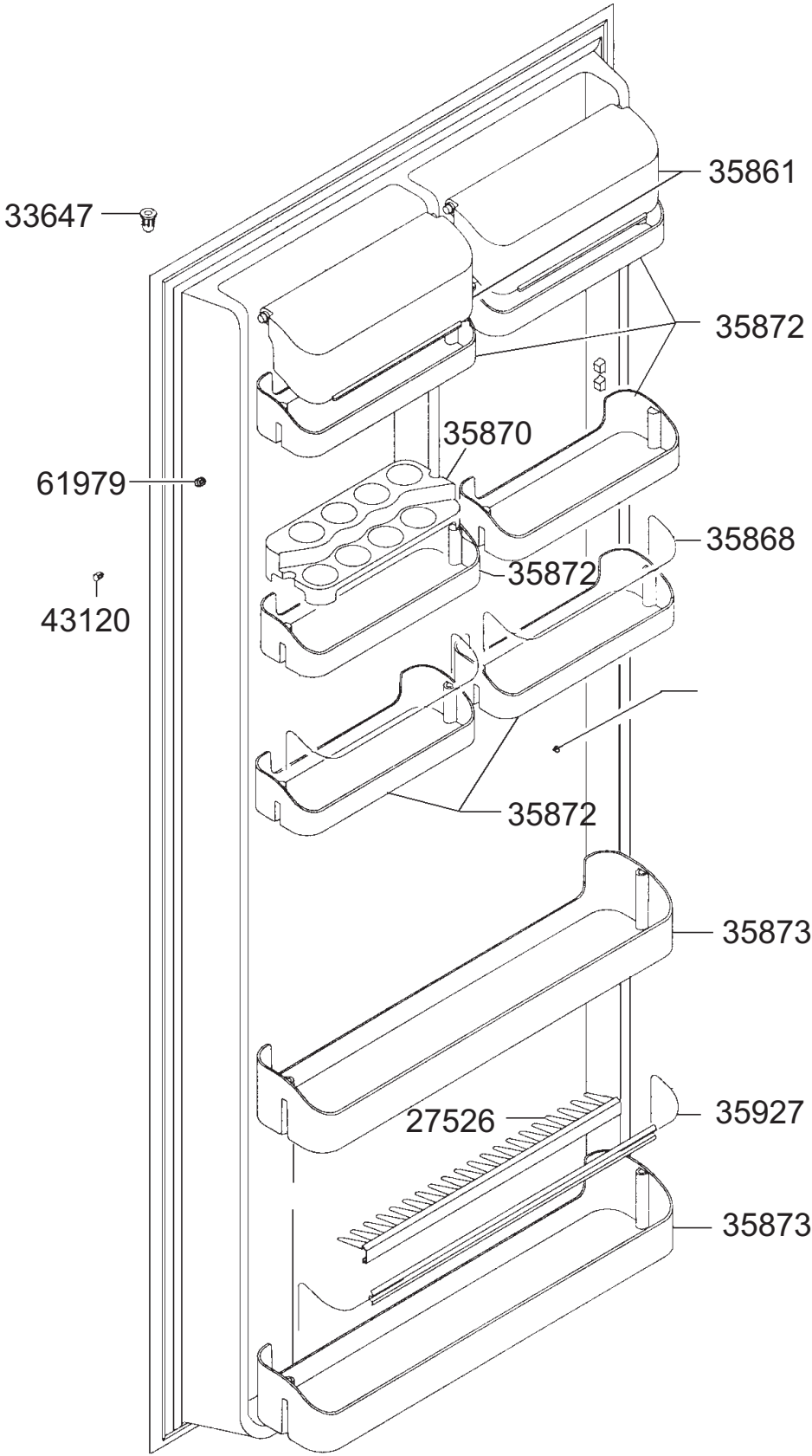
35861
33647
35872
35870
61979
35868
35872
43120
35872
35873
27526
35927
35873

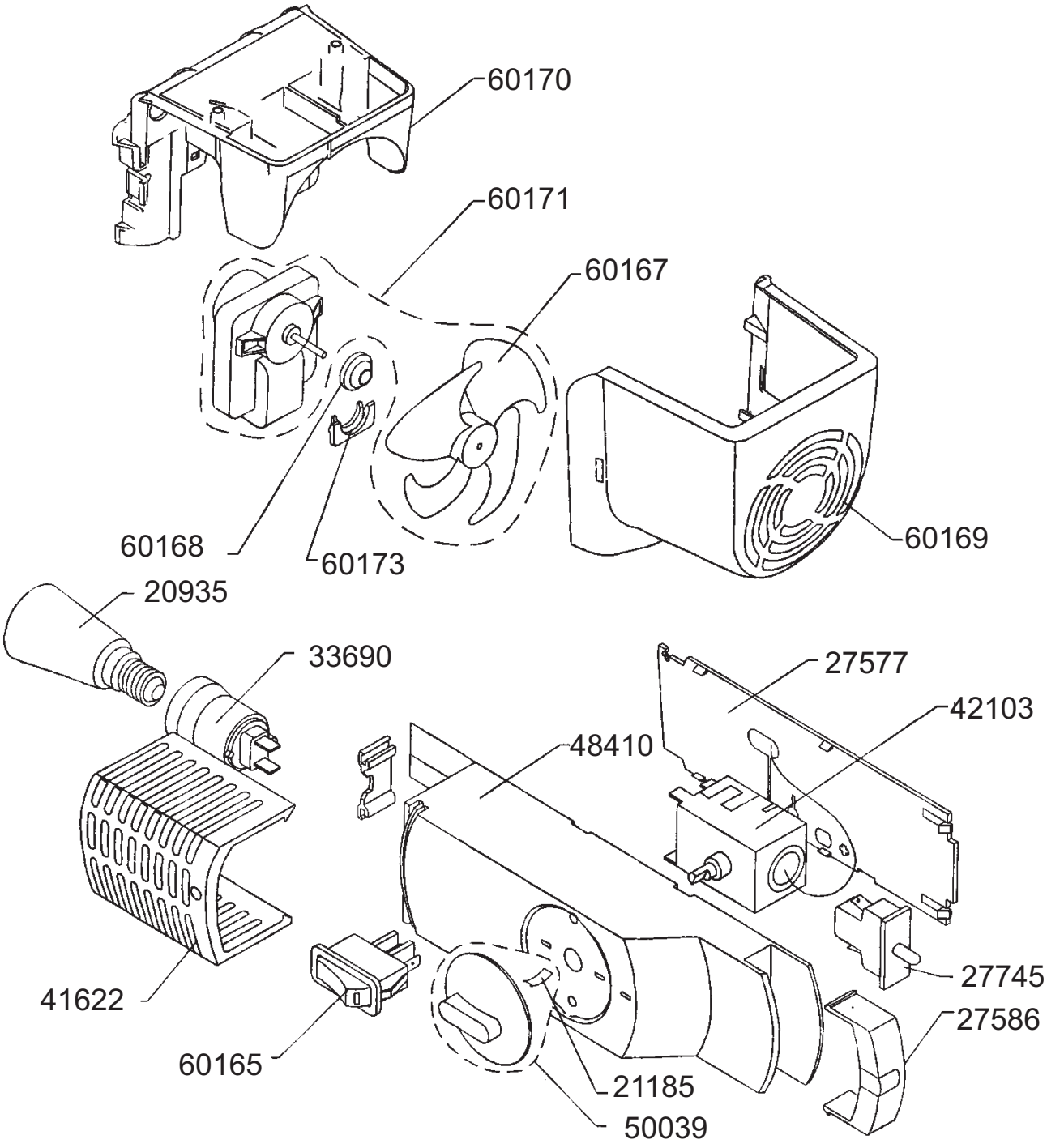
60170
60171
60167
60168
60173
60169
20935
33690
27577
42103
48410
41622
27745
27586
60165
21185
50039

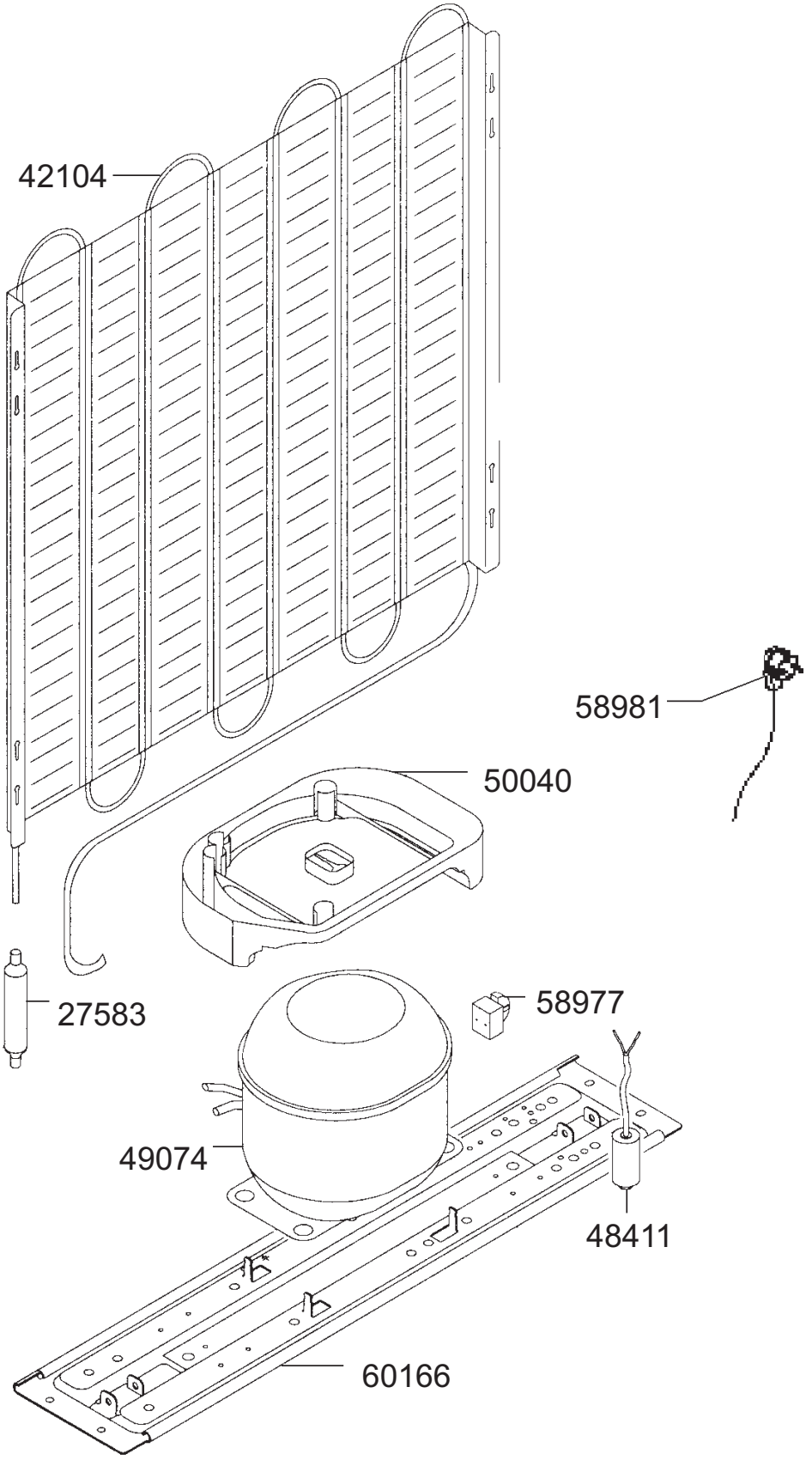
42104
58981
50040
27583
58977
49074
48411
60166